2026年4月1日現在

一　宮　市　行　政　機　構　図

- 市　長
  - 副市長
    - 総合政策部
      - 秘　書　課
      - 広　報　課
      - 政　策　課
      - 市民協働課
      - 危機管理課
      - 地域DX戦略室
    - 総　務　部
      - 行　政　課
      - 人　事　課
      - 契　約　課
      - 工事検査課
      - 情報システム課
    - 財　務　部
      - 財　政　課
      - 資産経営課
      - 市 民 税 課
      - 資 産 税 課
      - 納　税　課
        - 債権回収特別対策室
    - 市民健康部
      - 市　民　課
        - 葉栗出張所
        - 西成出張所
        - 丹陽町出張所
        - 浅井町出張所
        - 北方町出張所
        - 大和町出張所
        - 今伊勢町出張所
        - 奥町出張所
        - 萩原町出張所
        - 千秋町出張所
      - 保険年金課
      - 医療助成課
      - 尾西事務所
        - 総務管理課
        - 窓　口　課
      - 木曽川事務所
        - 総務窓口課
      - 保健所
        - 保健総務課
          - 休日急病診療所
        - 保健予防課
        - 保健衛生課
          - 動物愛護事務所
        - 健康支援課
          - 中保健センター
          - 西保健センター
          - 北保健センター
    - 福　祉　部（福祉事務所）
      - 福祉総務課
        - 福祉総合相談室
        - 指導監査室
      - 障害福祉課
      - 生活福祉課
      - 高年福祉課
      - 介護保険課
      - いずみ作業所
      - いずみ第2作業所
      - いずみフレンズ
      - いずみ福祉園
    - 子ども家庭部
      - 子育て支援課
        - 保育施設監査室
      - 子ども家庭相談課（福祉事務所）
        - こども家庭センター
      - 保　育　課
        - （51保育所）
        - （6子育て支援センター）
      - 青 少 年 課
      - 子ども発達支援課
        - （いずみ学園、すぎの子教室、たけのこ園）
      - 朝　日　荘
    - 環　境　部
      - 環境政策課
      - 環境保全課
      - 廃棄物対策課
      - 収集業務課
      - 施設管理課
        - 施設建設準備室
      - 霊園管理事務所
    - 活力創造部
      - 産業振興課
      - 観光交流課
      - 農業振興課
      - スポーツ課
      - 指定管理課
      - 博物館管理課
        - 博物館
        - 尾西歴史民俗資料館
        - 三岸節子記念美術館
      - 図書館管理課
        - 中央図書館
        - 尾西図書館
        - 玉堂記念木曽川図書館
        - 子ども文化広場図書館
    - まちづくり部
      - 都市計画課
      - 地域交通課
      - 区画整理課
      - 公園緑地課
      - 都市拠点整備室
    - 建　築　部
      - 建築指導課
      - 公共建築課
      - 住宅政策課
    - 建　設　部
      - 建設総務課
      - 維　持　課
      - 道水路管理課
      - 道　路　課
      - 治　水　課
  - 会計管理者
    - 会　計　課

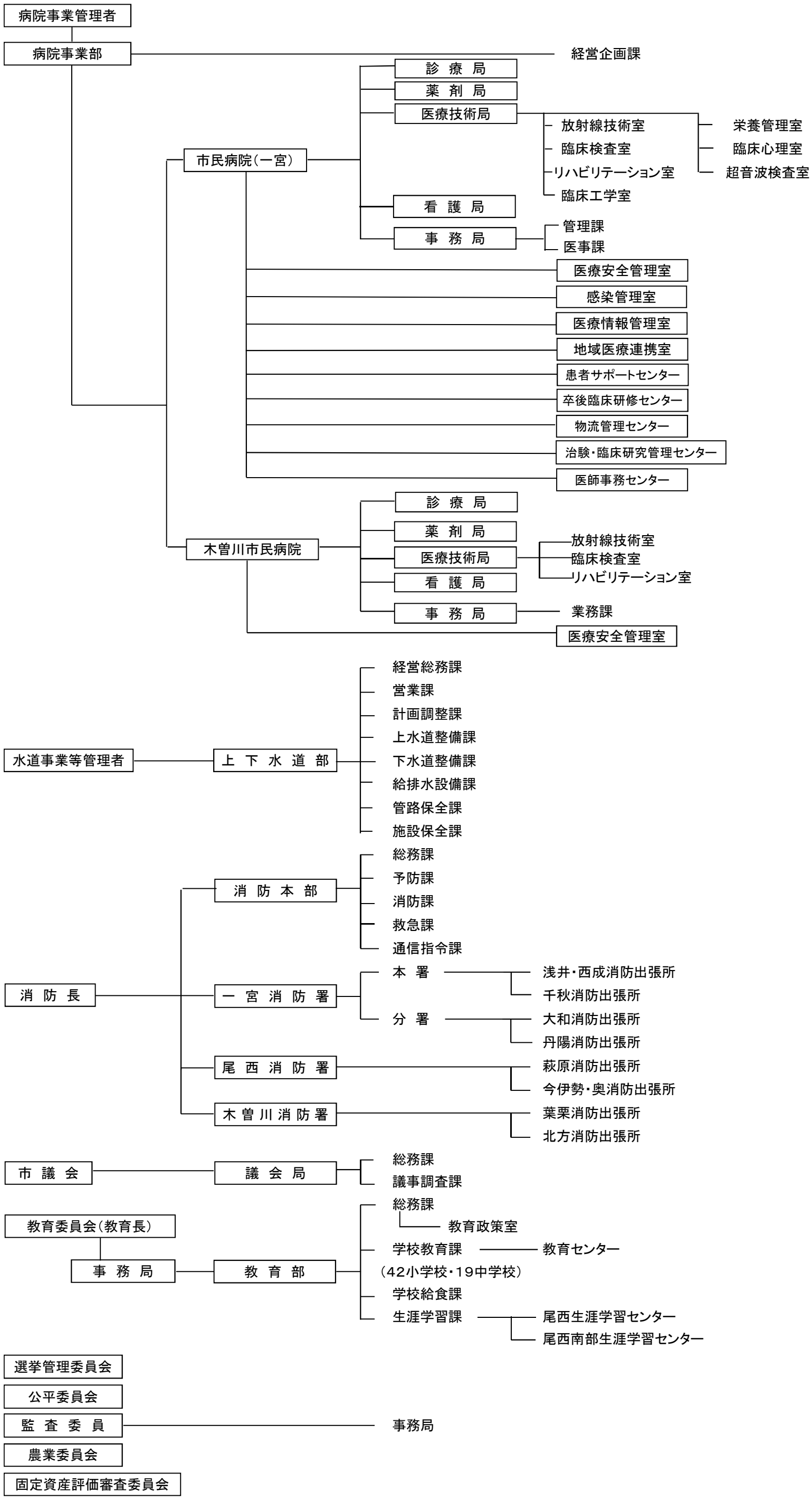
病院事業管理者
病院事業部
経営企画課
市民病院（一宮）
診 療 局
薬 剤 局
医療技術局
放射線技術室
臨床検査室
リハビリテーション室
臨床工学室
栄養管理室
臨床心理室
超音波検査室
看 護 局
事 務 局
管理課
医事課
医療安全管理室
感染管理室
医療情報管理室
地域医療連携室
患者サポートセンター
卒後臨床研修センター
物流管理センター
治験・臨床研究管理センター
医師事務センター
木曽川市民病院
診 療 局
薬 剤 局
医療技術局
放射線技術室
臨床検査室
リハビリテーション室
看 護 局
事 務 局
業務課
医療安全管理室
水道事業等管理者
上 下 水 道 部
経営総務課
営業課
計画調整課
上水道整備課
下水道整備課
給排水設備課
管路保全課
施設保全課
消 防 長
消 防 本 部
総務課
予防課
消防課
救急課
通信指令課
一 宮 消 防 署
本 署
浅井・西成消防出張所
千秋消防出張所
分 署
大和消防出張所
丹陽消防出張所
尾 西 消 防 署
萩原消防出張所
今伊勢・奥消防出張所
木 曽 川 消 防 署
葉栗消防出張所
北方消防出張所
市 議 会
議 会 局
総務課
議事調査課
教育委員会（教育長）
事 務 局
教 育 部
総務課
教育政策室
学校教育課
教育センター
（42小学校・19中学校）
学校給食課
生涯学習課
尾西生涯学習センター
尾西南部生涯学習センター
選挙管理委員会
公平委員会
監 査 委 員
事務局
農業委員会
固定資産評価審査委員会