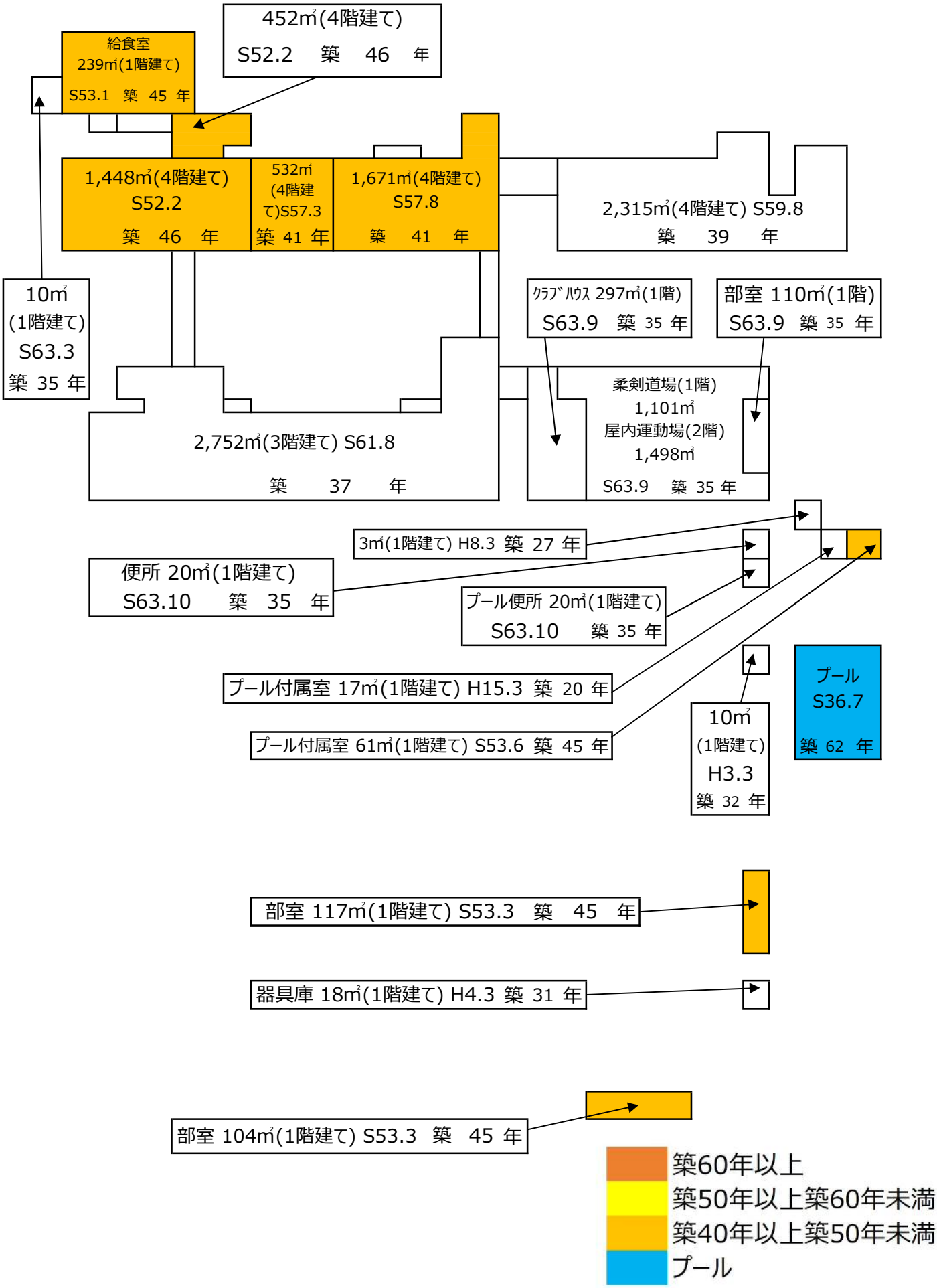66 尾西第一中学校　保有面積　9,168 ㎡　基準年：2023年