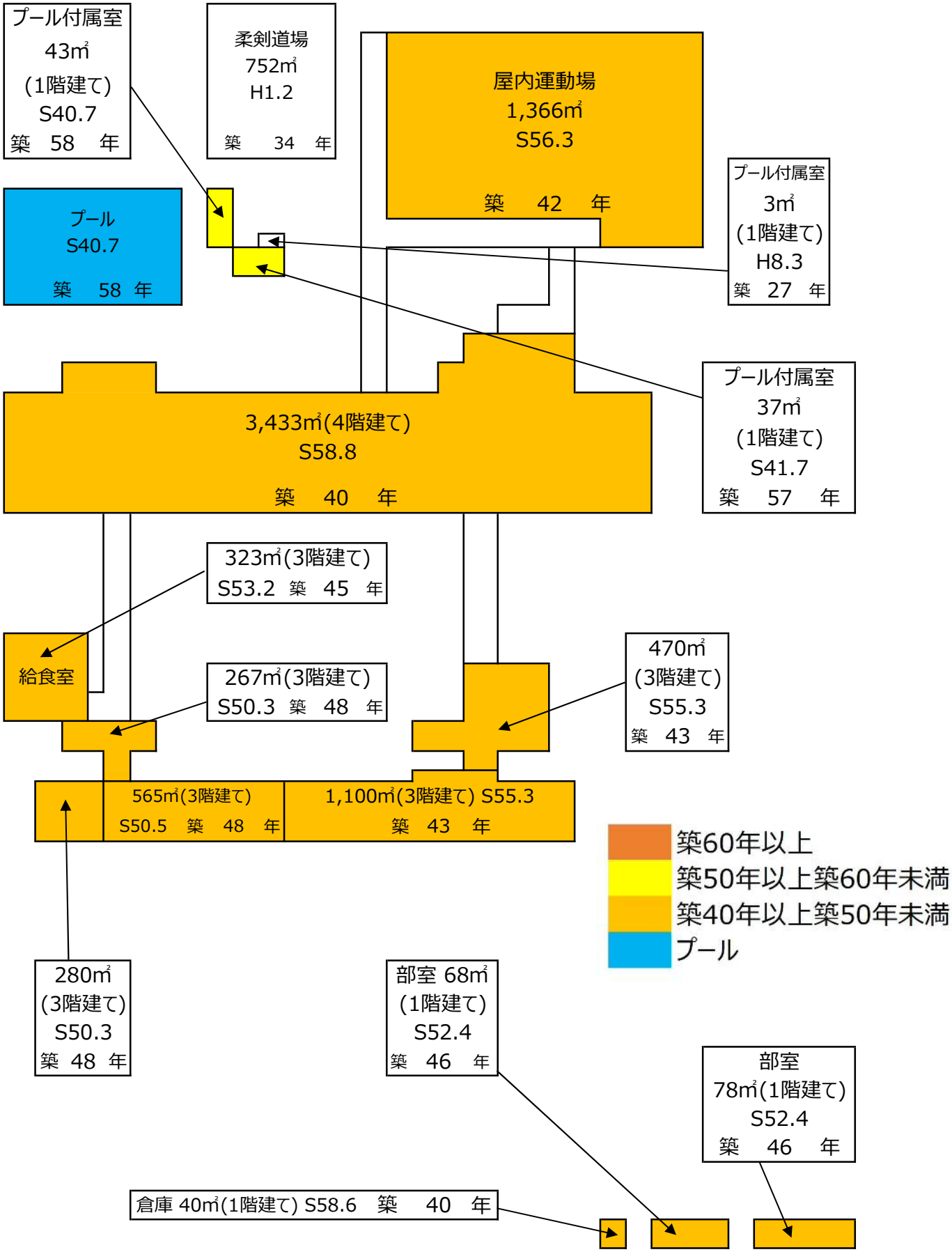67 尾西第二中学校　保有面積　6,286 ㎡　基準年：2023年